Block Diagram

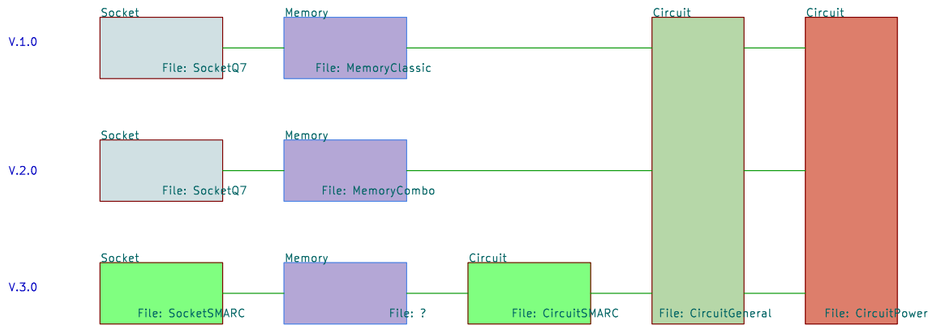

Изм.	Лист	N°докум.	Подп.	Дата
Разраб.				
Пров.				
Т.контр.				
Н.контр.				
Утв.				

Block Diagram

Block Diagram

Лит.	Масса	Масштаб

Лист 1 Листов 10

Перв. примен.

Справ. N°

Подп. и дата

Инв.N°дубл.

Взам.инв.N°

Подп. и дата

Инв.N°подл.

Копировал

Формат А3

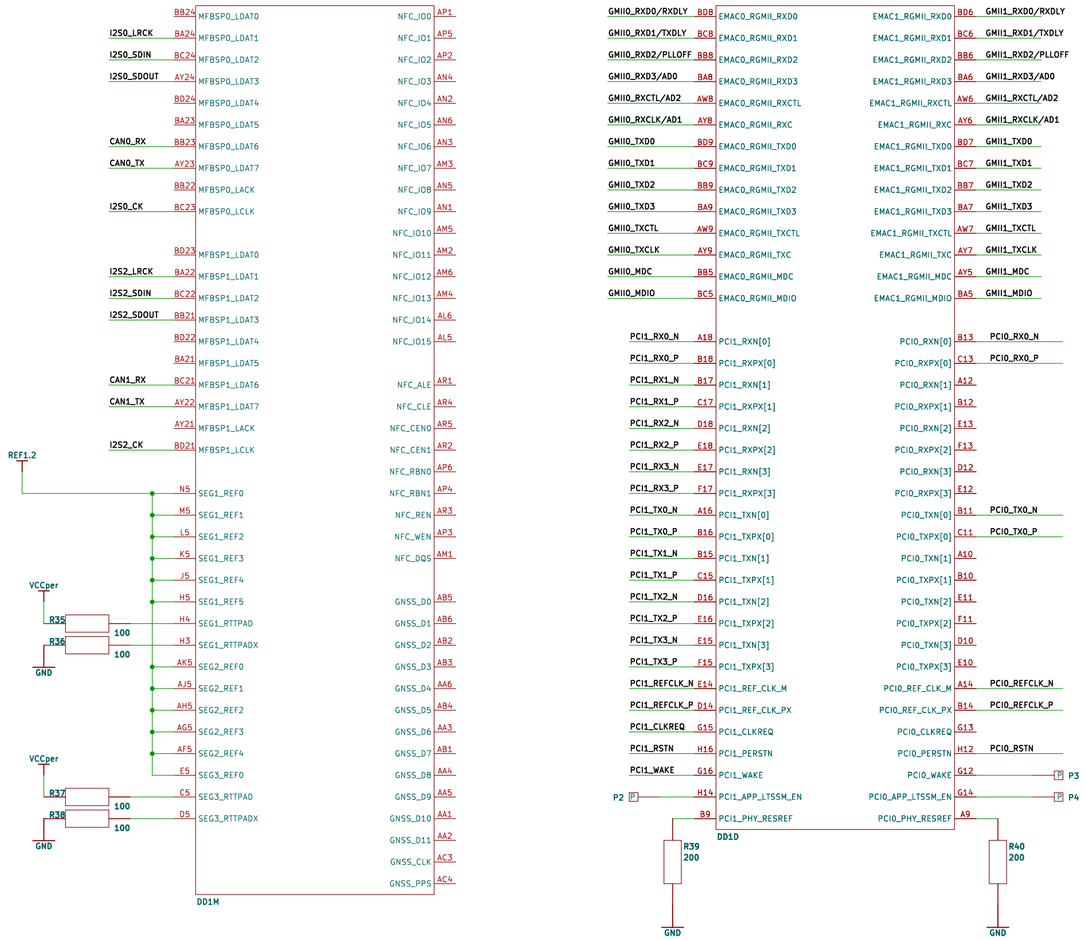

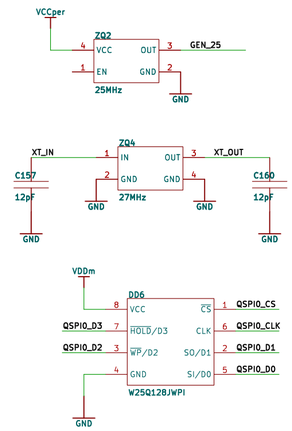

Изм.	Лист	N°докум.	Подп.	Дата
Разраб.				
Пров.				
Т.контр.				
Н.контр.				
Утв.				

General

General

Лит.	Масса	Масштаб

Лист 5 | Листов 1

Перв. примен. | Справ. N° | Подп. и дата | Инв.N°дубл. | Взам.инв.N° | Подп. и дата | Инв.N°подл.

Копировал | Формат A2

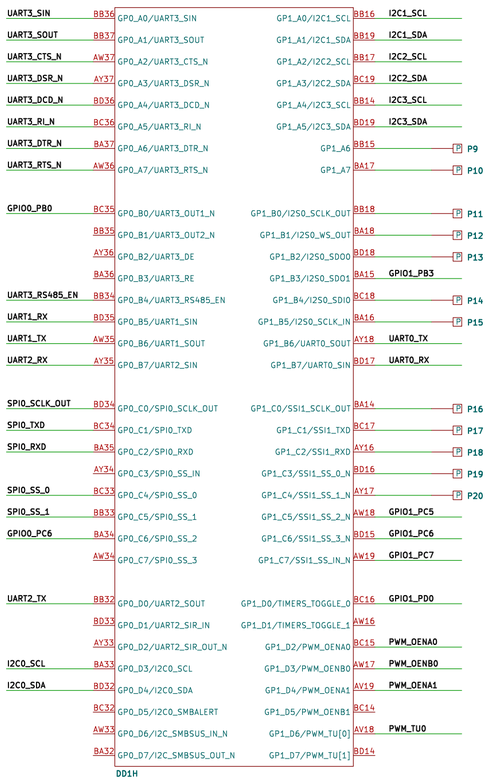

Выходные уровни 1.8 В, дисплеи на 3.3, требуются преобразователи

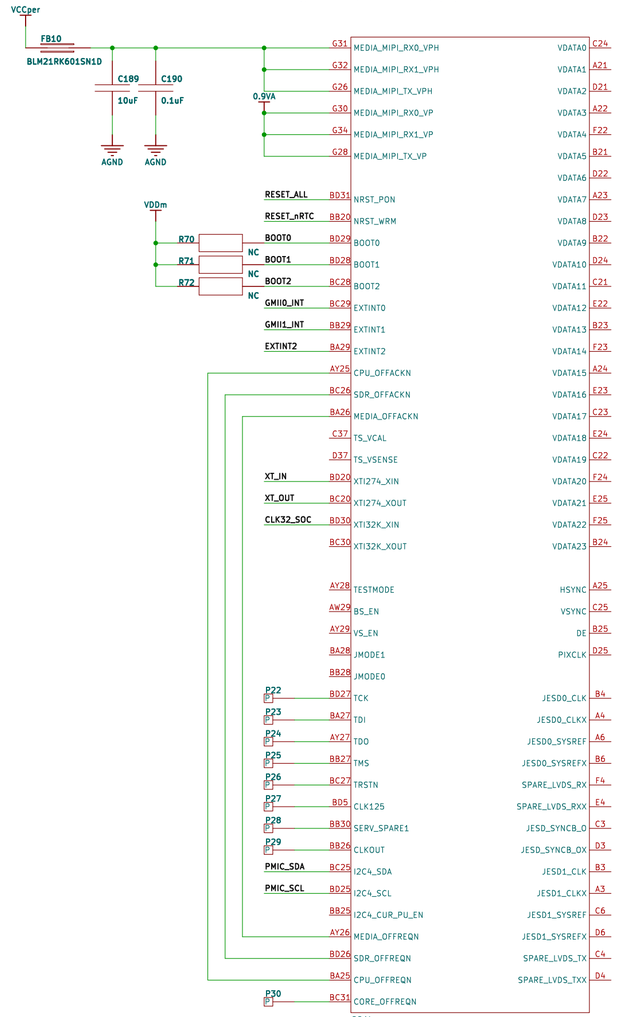

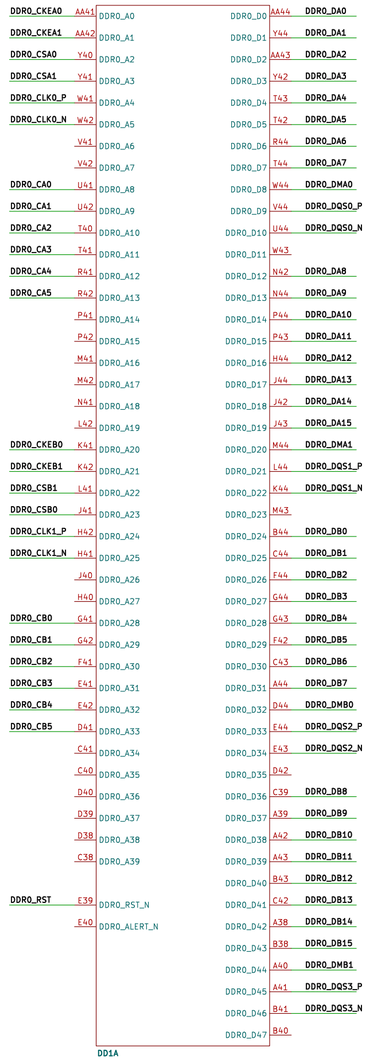

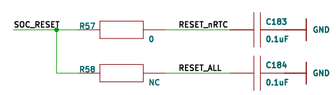

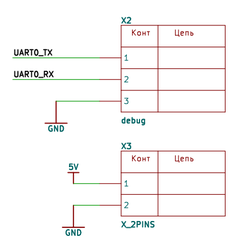

Изм.	Лист	N°докум.	Подп.	Дата
Разраб.				
Пров.				
Т.контр.				
Н.контр.				
Утв.				

General

General

Лит.	Масса	Масштаб
Лист 5	Листов 1	

Копировал

Формат А2

Перв. примен.

Справ. N°

Подп. и дата

Инв.N°дубл.

Взам.инв.N°

Подп. и дата

Инв.N°подл.

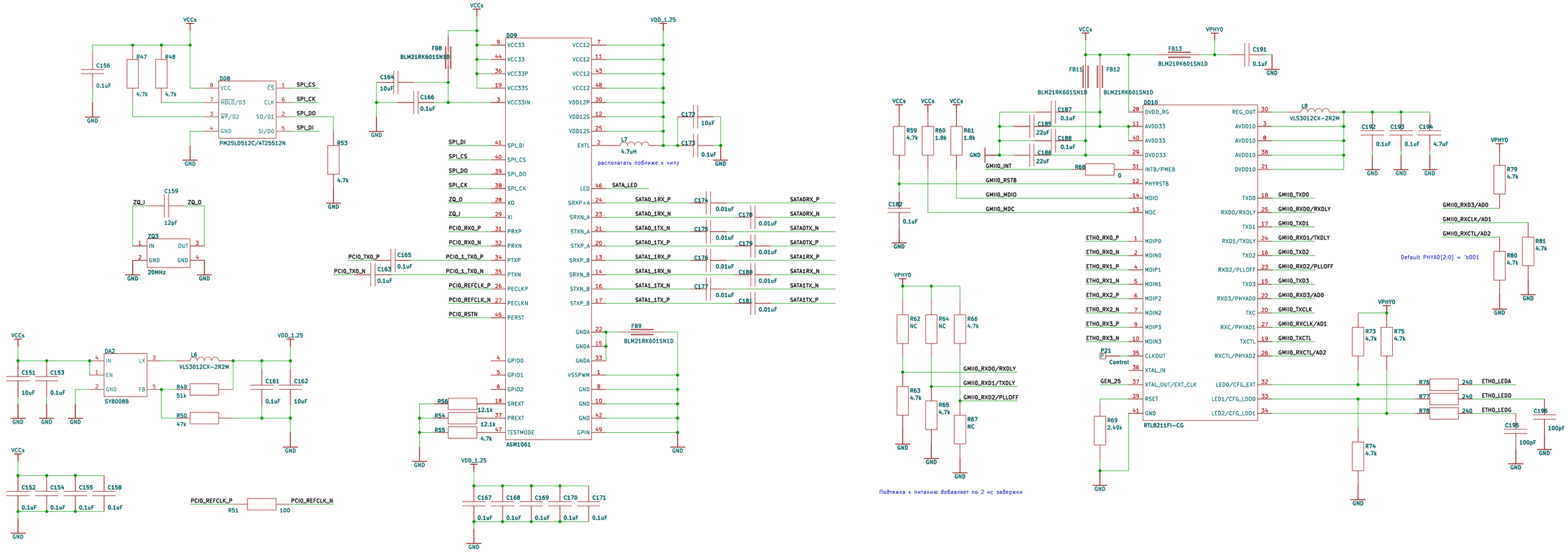

Изм.	Лист	N°докум.	Подп.	Дата
Разраб.				
Пров.				
Т.контр.				
Н.контр.				
Утв.				

General

General

Лит.	Масса	Масштаб

Лист 5 Листов 1

Копировал Формат А2

Перв. примен. | Справ. N° | Подп. и дата | Инв.N°дубл. | Взам.инв.N° | Подп. и дата | Инв.N°подл.

General

Power

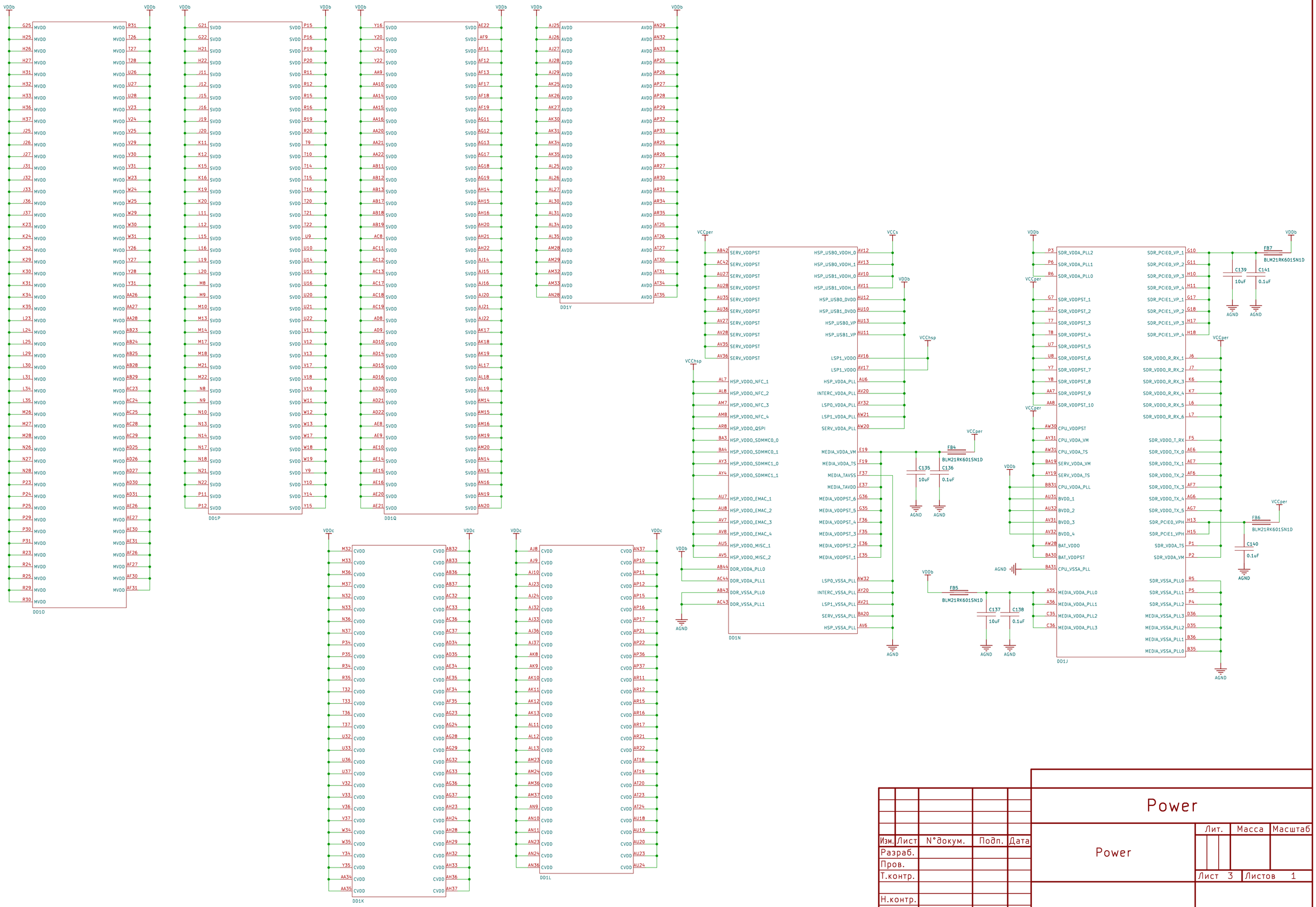

Изм.	Лист	N°докум.	Подп.	Дата
Разраб.				
Пров.				
Т.контр.				
Н.контр.				
Утв.				

Power

Power

Лит.	Масса	Масштаб

Лист 3 | Листов 1

Перв. примен.

Справ. N°

Подп. и дата

Инв.N°дубл.

Взам.инв.N°

Подп. и дата

Инв.N°подл.

Копировал

Формат A2

Power

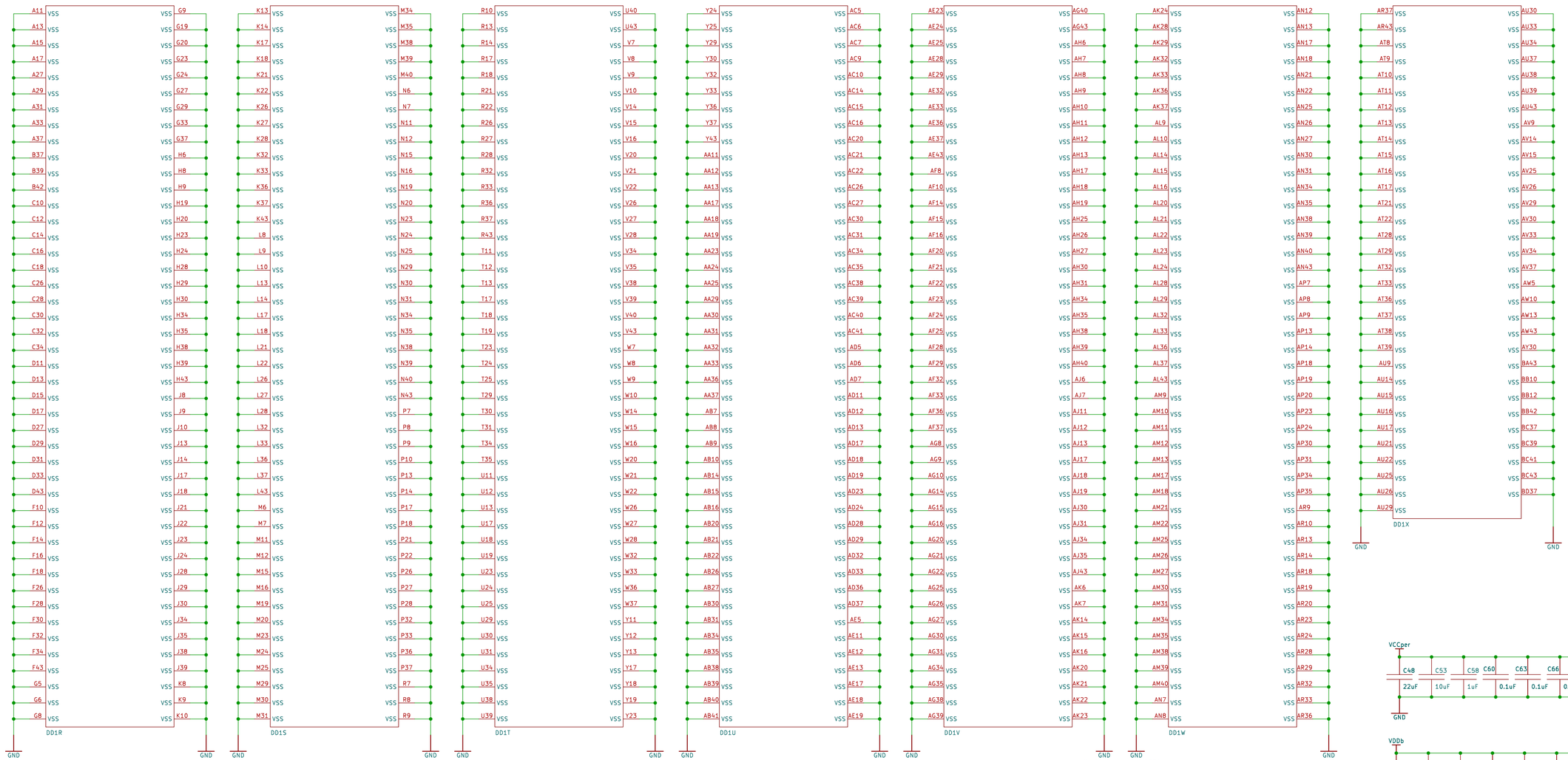

Конденсаторы для DDR1

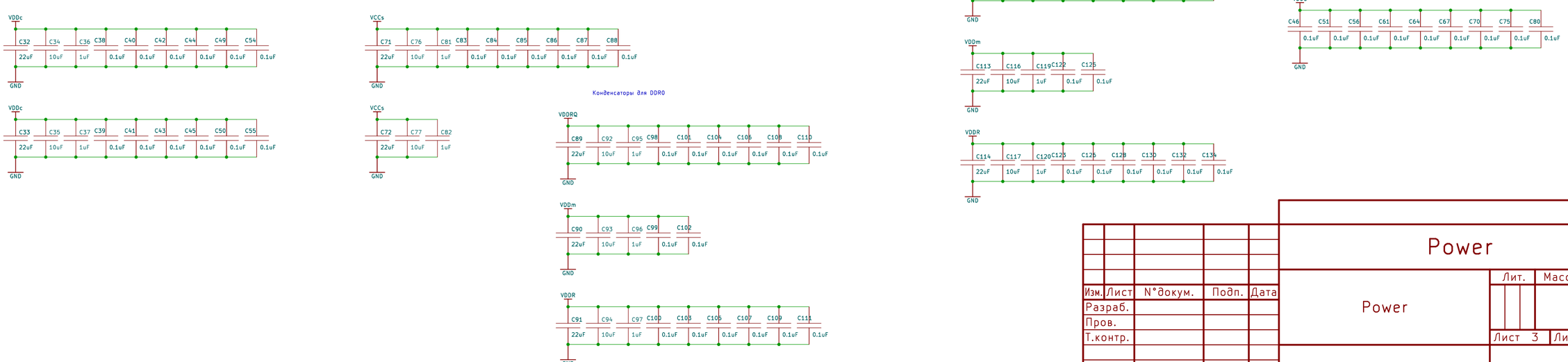

Конденсаторы для DDR0

Изм.	Лист	N°докум.	Подп.	Дата
Разраб.				
Пров.				
Т.контр.				
Н.контр.				
Утв.				

Power

Power

Лит.	Масса	Масштаб

Лист 3 | Листов 1

Перв. примен.

Справ. N°

Подп. и дата

Инв.N°дубл.

Взам.инв.N°

Подп. и дата

Инв.N°подл.

Копировал

Формат A2

Power

Все 4 источника 5-2.5 А, трассировать широкими дорожками

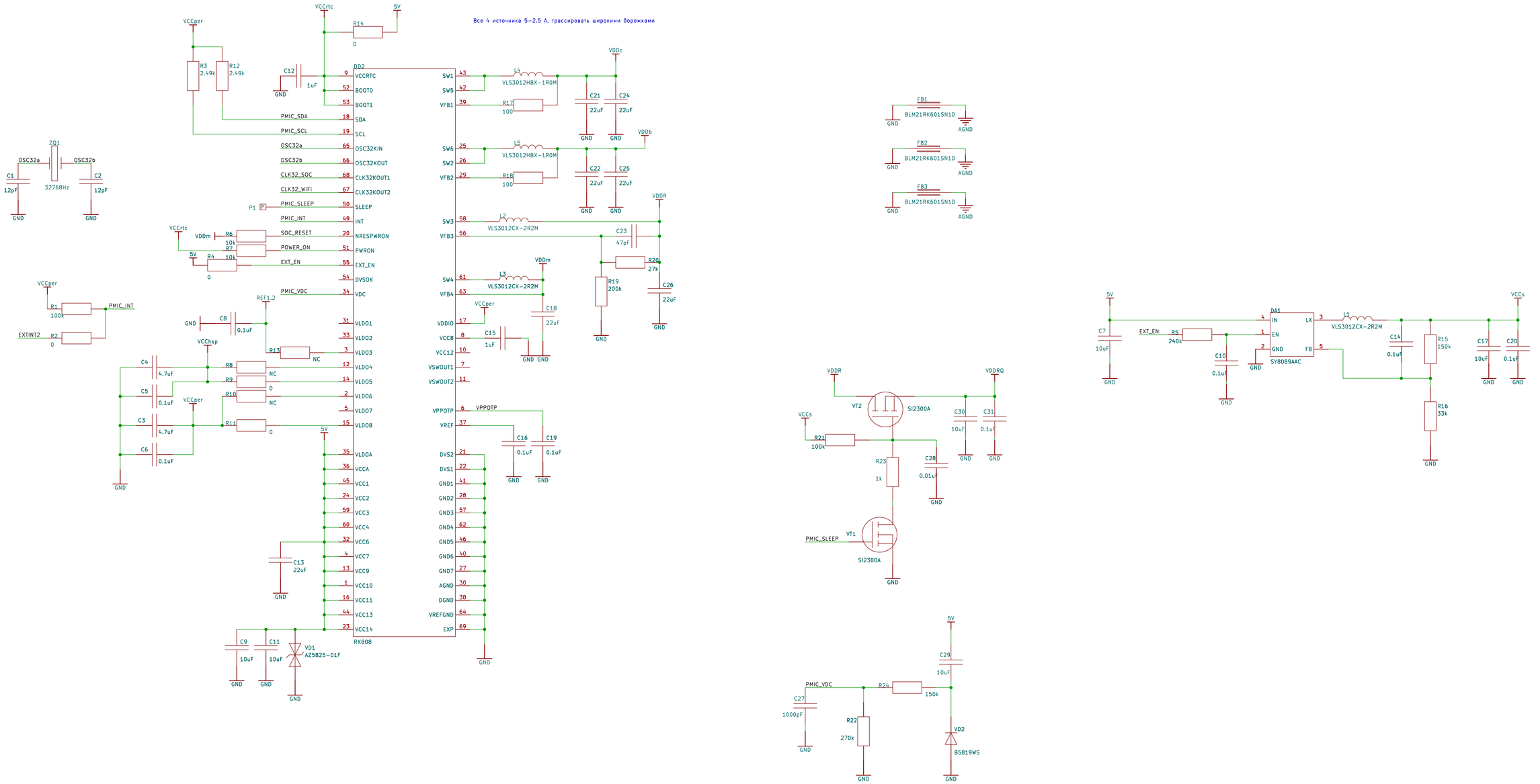

Изм.	Лист	N°докум.	Подп.	Дата
Разраб.				
Пров.				
Т.контр.				
Н.контр.				
Утв.				

Power

Power	Лит.	Масса	Масштаб
	Лист 3	Листов 1	

Копировал

Формат А2

Перв. примен.

Справ. N°

Подп. и дата

Инв.N°дубл.

Взам.инв.N°

Подп. и дата

Инв.N°подл.

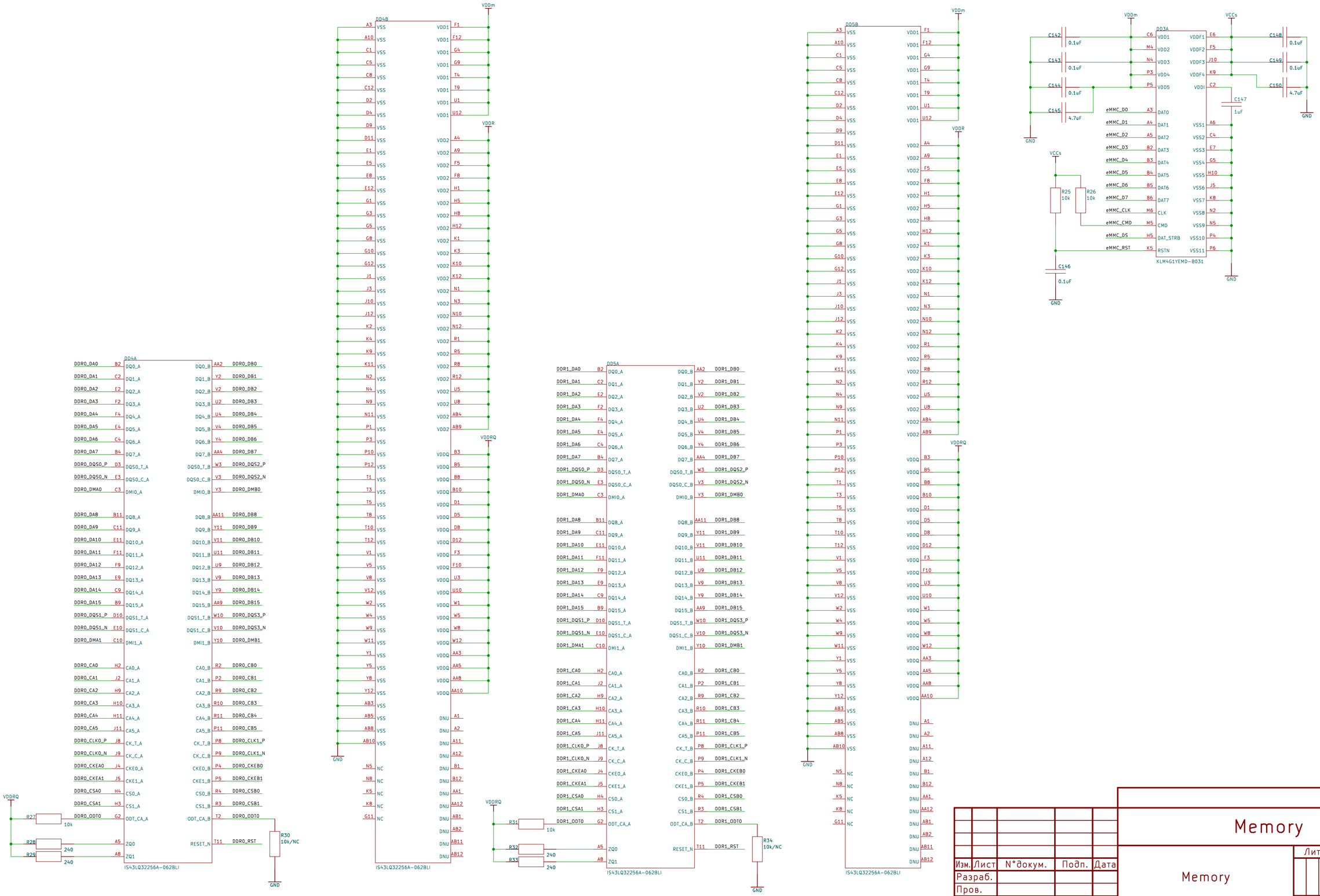

Изм.	Лист	N°докум.	Подп.	Дата	Memory		
Разраб.						Лит.	Масса	Масштаб
Пров.					Memory			
Т.контр.						Лист 4	Листов 1	
Н.контр.								
Утв.								

Перв. примен.

Справ. N°

Подп. и дата

Инв.N°дубл.

Взам.инв.N°

Подп. и дата

Инв.N°подл.

Копировал

Формат A2

SocketQ7

		Контакт
SPI1_SISO0	199	SPI_MOSI
SPI1_SS0	200	SPI_CS0
SPI1_SISO1	201	SPI_MISO
SPI1_SS1	202	SPI_CS1
SPI1_SCLK	203	SPI_SCK
SDMMC1_CLK	42	SDIO_CLK
SDMMC1_CDN	43	SDIO_CD
SDMMC1_CMD	45	SDIO_CMD
SDMMC1_WP	46	SDIO_WP
SDMMC1_PWR	47	SDIO_PWR
SDMMC1_DAT1	48	SDIO_DAT1
SDMMC1_DAT0	49	SDIO_DAT0
SDMMC1_DAT3	50	SDIO_DAT3
SDMMC1_DAT2	51	SDIO_DAT2
	124	1-Wire_Bus_/_HDMI_CEC
	150	HDMI_CTRL_DAT
	152	HDMI_CTRL_CLK
	153	HDMI_HPD
I2S0_LRCK	59	HDA_SYNC_/_I2S_WS
I2C2_SCL	60	SMB_CLK_/_GP1_I2C_CLK
	61	HDA_RST_/_I2S_RST
I2C2_SDA	62	SMB_DAT_/_GP1_I2C_DAT
I2S0_CK	63	HDA_BITCLK_/_I2S_CLK
	64	SMB_ALERT
I2S0_SDIN	65	HDA_SDI_/_I2S_SDI
I2C1_SCL	66	I2C_CLK
I2S0_SDOUT	67	HDA_SDO_/_I2S_SDO
I2C1_SDA	68	I2C_DAT
	16	SUS_S5
	17	WAKE
	18	SUS_S3
	19	GPO0
POWER_ON	20	PWRBTN
	21	SLP_BTN_/_GPII1
	22	LID_BTN_/_GPII0
	26	PWGIN
	27	BATLOW_/_GPII2
SOC_RESET	28	RSTBTN
	41	BIOS_DISABLE_/_BOOT_ALT
	69	THRM
	70	WDTRIG
	71	THRMTRIP
	72	WDOUT
	191	SERIRQ_/_GPIO6
	194	SPKR
	195	FAN_TACHOIN_/_GP_TIMER_IN
	196	FAN_PWMOUT
	185	LPC_AD0_/_GPIO0
	186	LPC_AD1_/_GPIO1
	187	LPC_AD2_/_GPIO2
	188	LPC_CLK_/_GPIO4
	189	LPC_CLK_/_GPIO4
	190	LPC_FRAME_/_GPIO5
	192	LPC_LDRQ_/_GPIO7

X1D

5V 5V

		Контакт
	205	VCC_5V_SB
	206	VCC_5V_SB
	219	VCC
	220	VCC
	221	VCC
	222	VCC
	223	VCC
	224	VCC
	225	VCC
	226	VCC
	227	VCC
	228	VCC
	229	VCC
	230	VCC
VCCrtc	193	VCC_RTC
	207	MFG_NC0
	208	MFG_NC2
	209	MFG_NC1
	210	MFG_NC3
	204	MFG_NC4
	211	NC
	212	NC
	213	NC
	214	NC
	215	NC
	216	NC
	217	NC
	218	NC
	44	NC
	52	NC
	53	NC
	54	NC
	55	NC
	1	GND
	2	GND
	23	GND
	24	GND
	25	GND
	34	GND
	39	GND
	40	GND
	57	GND
	58	GND
	73	GND
	74	GND
	97	GND
	98	GND
	117	GND
	118	GND
	135	GND
	136	GND
	141	GND
	142	GND
	147	GND
	148	GND
	159	GND
	160	GND
	165	GND
	166	GND
	183	GND
	184	GND
	197	GND
	198	GND

X1E

GND

		Контакт
ETH0_RX3_N	3	GBE_MDI3-
ETH0_RX2_N	4	GBE_MDI2-
ETH0_RX3_P	5	GBE_MDI3+
ETH0_RX2_P	6	GBE_MDI2+
ETH0_LEDD	7	GBE_LINK100
ETH0_LEDG	8	GBE_LINK1000
ETH0_RX1_N	9	GBE_MDI1-
ETH0_RX0_N	10	GBE_MDI0-
ETH0_RX1_P	11	GBE_MDI1+
ETH0_RX0_P	12	GBE_MDI0+
	13	GBE_LINK
ETH0_LEDA	14	GBE_ACT
	15	GBE_CTREF
PCI1_REFCLK_P	155	PCIE_CLK_REF+
PCI1_WAKE	156	PCIE_WAKE
PCI1_REFCLK_N	157	PCIE_CLK_REF-
PCI1_RSTN	158	PCIE_RST
PCI1_TX0_P	179	PCIE0_TX+
PCI1_RX0_P	180	PCIE0_RX+
PCI1_TX0_N	181	PCIE0_TX-
PCI1_RX0_N	182	PCIE0_RX-
PCI1_TX1_P	173	PCIE1_TX+
PCI1_RX1_P	174	PCIE1_RX+
PCI1_TX1_N	175	PCIE1_TX-
PCI1_RX1_N	176	PCIE1_RX-
PCI1_TX2_P	167	PCIE2_TX+
PCI1_RX2_P	168	PCIE2_RX+
PCI1_TX2_N	169	PCIE2_TX-
PCI1_RX2_N	170	PCIE2_RX-
PCI1_TX3_P	161	PCIE3_TX+
PCI1_RX3_P	162	PCIE3_RX+
PCI1_TX3_N	163	PCIE3_TX-
PCI1_RX3_N	164	PCIE3_RX-
SATA0TX_P	29	SATA0_TX+
SATA1TX_P	30	SATA1_TX+
SATA0TX_N	31	SATA0_TX-
SATA1TX_N	32	SATA1_TX-
SATA_LED	33	SATA_ACT
SATA0RX_P	35	SATA0_RX+
SATA1RX_P	36	SATA1_RX+
SATA0RX_N	37	SATA0_RX-
SATA1RX_N	38	SATA1_RX-

X1A

		Контакт
UART3_SOUT	171	UART0_TX
UART3_RTS_N	172	UART0_RTS
UART3_SIN	177	UART0_RX
UART3_CTS_N	178	UART0_CTS
CAN0_TX	129	CAN0_TX
CAN0_RX	130	CAN0_RX
USB0_TX0_N	132	USB_SSTX1-
USB0_TX0_P	134	USB_SSTX1+
USB0_RX0_N	144	USB_SSRX1-
USB0_RX0_P	146	USB_SSRX1+
	83	USB_P5+_/_USB_SSTX2+
	84	USB_P4+_/_USB_SSRX2+
	85	USB_2_3_OC
USB0_EN_OC	86	USB_0_1_OC
	87	USB_P3-
	88	USB_P2-
	89	USB_P3+
	90	USB_P2+
USB0_VBUS	91	USB_VBUS
USB0_ID	92	USB_ID
USB1_N	93	USB_P1-
USB0_N	94	USB_P0-
USB1_P	95	USB_P1+
USB0_P	96	USB_P0+
	56	USB_OTG_PEN
	75	USB_P7-_/_USB_SSTX0-
	76	USB_P6-_/_USB_SSRX0-
	77	USB_P6+_/_USB_SSRX0+
	78	USB_P6+_/_USB_SSRX0+
	79	USB_6_7_OC
	80	USB_4_5_OC
	81	USB_P5-_/_USB_SSTX2-
	82	USB_P4-_/_USB_SSRX2-

X1B

		Контакт
	111	LVDS_PPEN
	112	LVDS_BLEN
MIPI_TX_D0_P	99	eDP0_TX0+_/_LVDS_A0+
	100	eDP1_TX0+_/_LVDS_B0+
MIPI_TX_D0_N	101	eDP0_TX0-_/_LVDS_A0-
	102	eDP1_TX0-_/_LVDS_B0-
MIPI_TX_D1_P	103	eDP0_TX1+_/_LVDS_A1+
	104	eDP1_TX1+_/_LVDS_B1+
MIPI_TX_D1_N	105	eDP0_TX1-_/_LVDS_A1-
	106	eDP1_TX1-_/_LVDS_B1-
MIPI_TX_D2_P	107	eDP0_TX2+_/_LVDS_A2+
	108	eDP1_TX2+_/_LVDS_B2+
MIPI_TX_D2_N	109	eDP0_TX2-_/_LVDS_A2-
	110	eDP1_TX2-_/_LVDS_B2-
MIPI_TX_D3_P	113	eDP0_TX3+_/_LVDS_A3+
	114	eDP1_TX3+_/_LVDS_B3+
MIPI_TX_D3_N	115	eDP0_TX3-_/_LVDS_A3-
	116	eDP1_TX3-_/_LVDS_B3-
	125	LVDS_BLC_DAT_/_LVDS_DID_DAT
	126	eDP0_HPD_/_LVDS_BLC_DAT
	127	GP2_I2C_CLK_/_LVDS_DID_CLK
	128	eDP1_HPD_/_LVDS_BLC_CLK
MIPI_TX_CLK_P	119	eDP0_AUX+_/_LVDS_A_CLK+
	120	eDP1_AUX+_/_LVDS_B_CLK+
MIPI_TX_CLK_N	121	eDP0_AUX-_/_LVDS_A_CLK-
	122	eDP1_AUX-_/_LVDS_B_CLK-
	123	PWM_OUT0_/_LVDS_BLT_CTRL
	140	DP_AUX-
	143	DP_LANE2+_/_TMDS_LANE0+
	145	DP_LANE2-_/_TMDS_LANE0-
	149	DP_LANE0+_/_TMDS_LANE2+
	151	DP_LANE0-_/_TMDS_LANE2-
	154	DP_HPD
	131	DP_LANE3+_/_TMDS_CLK+
	133	DP_LANE3-_/_TMDS_CLK-
	137	DP_LANE1+_/_TMDS_LANE1+
	138	DP_AUX+
	139	DP_LANE1-_/_TMDS_LANE1-

X1C

Изм.	Лист	N°докум.	Подп.	Дата
Разраб.				
Пров.				
Т.контр.				
Н.контр.				
Утв.				

SocketQ7

SocketQ7

Лит.	Масса	Масштаб

Лист 2 Листов 1

Перв. примен.

Справ. N°

Подп. и дата

Инв.N°дубл.

Взам.инв.N°

Подп. и дата

Инв.N°подл.

Копировал

Формат A2